info@tekno-mp.com - http://www.tekno-mp.com

TV Serie | TV 400

Vertikale Antriebseinheiten

ANWENDUNGEN

// Materials Handling

Gegengewichtstapler, Schmalgangstapler,

// AGVs UND AGCs

AGV (FTS),

// Elektrofahrzeuge

Flughäfen,

AUSFÜHRUNGEN

getriebe tv-400

- Max. Radmoment in Beschleunigung 2600 Nm
- Radmoment kontinuierlich 868 Nm
- Max Radlast 4300 Kg
- Max Übersetzung 1/24.4

radabmessungen

- Ø 406 x 178
- Ø 457 x 229

antriebsmotor

- Typ AC, DC
- Spannung von 48V bis 80V
- Max Leistung 10 kW

bremse

- Elektromagnetisch
- Spannung von 48V bis 80V
- Max statisches Bremsmoment 120 Nm
- Handlüftungshebel verfügbar

lenkung

Ritzel Z 22, Zahnkranz Z 138

lenkantrieb

- AC Motor
- Spannung von 48V bis 80V
- Max Leistung 1 kW

platte

Vorteile

- Hochleistung-Getriebe mit Raddurchmesser 400 mm
- Geschliffene Low-Noise Zahnräder
- Reduziertes Backlash
- Ölgeschmiertes Getriebe
- Hoher Wirkungsgrad, ungefähr 96%
- 100% getestete und zertifizierte Antriebseinheiten
- Große Motoren-Auswahl
- Integration mit Servolenkung möglich
- Komplette Integration mit Antriebsmotor, Lenkmotor, Platte und Steuerung möglich
- Einfache Wartung
- ISO9001 und ISO14001 zertifiziertes Produktionssystem
- Made in Italy

Vorbereitung für:
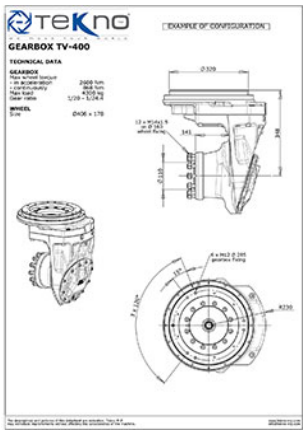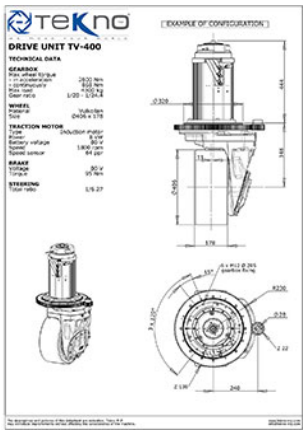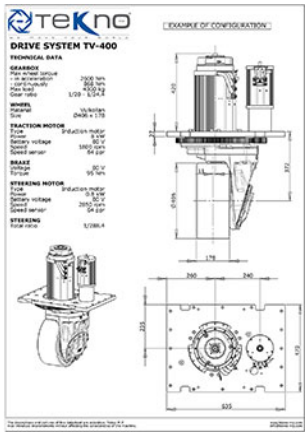
- Potentiometer-Ritzel
- Positionierung-Proxy