info@tekno-mp.com - http://www.tekno-mp.com

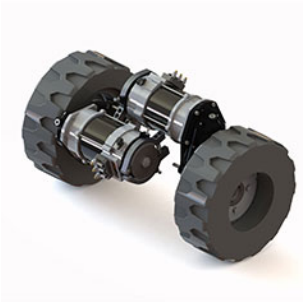

TK Serie | TK 6400

Antriebe mit horizontalem Motor

ANWENDUNGEN

// Materials Handling

Gegengewichtstapler,

// Elektrofahrzeuge

Arbeitsbühnen,

Vorteile
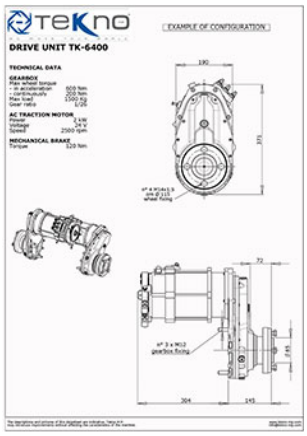
- Für elektronische Differentialsysteme (Dual Drive)
- Geschliffene Low-Noise Zahnräder
- Einfache Befestigung an der Maschinen-Chassis
- Reduziertes Backlash
- Ölgeschmiertes Getriebe
- Hoher Wirkungsgrad, über 95%
- 100% getestete und zertifizierte Antriebseinheiten
- Integration mit Steuerung möglich
- Einfache Wartung
- ISO9001 und ISO14001 zertifiziertes Produktionssystem
- Made in Italy