info@tekno-mp.com - http://www.tekno-mp.com

TO Serie | TO 50 BLDC

Differential-Lenkantriebssystem.
Kompaktes Antriebssystem mit Ø100mm Rädern.

ANWENDUNGEN

// Reinigungsmaschinen

Aufsitz-Scheuersaugmaschinen, Aufsitz-Kehrsaugmaschinen,

// AGVs UND AGCs

AGC,

// Elektrofahrzeuge

Mobility, Flughäfen, Landwirtschaft und Gartenbau, Arbeitsbühnen, Krankenhäuser, Weiteres,

AUSFÜHRUNGEN

getriebe

- Max Radmoment in Beschleunigung 60 Nm
- Max Radmoment kontinuierlich 20 Nm
- Max Last auf dem Getriebe 250 kg
- Getriebeübersetzung 1/9.9

antriebsmotor

- Typ Brushless DC
- Nennmoment 2.1 Nm
- Nenngeschwindigkeit 3000 rpm
- Batteriespannung 48 V
- Geschwindigkeitssensor bis zu 2500 Impulsen

antriebsrad

- Material Polyurethan
- Ø 100 x 50 mm

bremse

- Bremsmoment 4.5 Nm
- Spannung 48 V

sicherheitsencoder

- Bis zu SIL3

Vorteile

- Breiter Leistungsbereich
- Hohe Traglast
- Vielseitiges und kompaktes System
- Einfache Befestigung an das Chassis
- Hohe Effizienz, geringer Energieverbrauch
- Reduziertes Backlash, geschliffene Low-Noise Zahnräder
- Ölgeschmiertes Getriebe
- Große Motoren-Auswahl
- Verschiedene Getriebeübersetzungen
- Verschiedene Bremsgrößen, auch mit Handlüftung verfügbar
- 100% getestetes und zertifiziertes Antriebssystem
- ISO9001, ISO14001 und ISO18001 zertifiziert
- Made in Italy

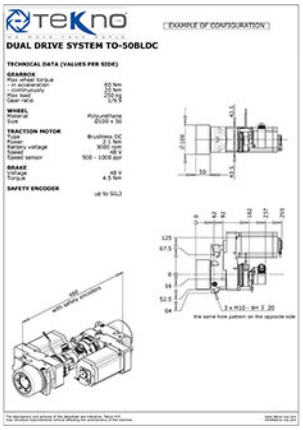

TEKNO
MOTION SYSTEMS

EXAMPLE OF CONFIGURATION

DUAL DRIVE SYSTEM TO-50BLDC

TECHNICAL DATA (VALUES PER SIDE)

GEARBOX
- nominal torque 60 Nm
- in acceleration 75 Nm
- continuously 50 Nm
Max load 750 kg
Gear ratio 1/9.5

WHEEL
Material Polyurethane
Size Ø100 x 50

TRACTION MOTOR
Type Brushless DC
Power 2.1 Nm
Battery voltage 3000 rpm
Speed 48 V
Speed sensor 500 - 1000 ppr

BRAKE
Voltage 48 V
Torque 4.5 Nm

SAFETY ENCODER
up to SIL3