info@tekno-mp.com - http://www.tekno-mp.com

TO Serie | TO 62 plus AC

Differential-Lenkantriebssystem.
Hohe Leistung und Traglast mit Raddurchmesser ab 160 mm.

ANWENDUNGEN

// Reinigungsmaschinen

Aufsitz-Scheuersaugmaschinen, Aufsitz-Kehrsaugmaschinen,

// AGVs UND AGCs

AGV flat, AGC,

// Elektrofahrzeuge

Mobility, Flughäfen, Landwirtschaft und Gartenbau, Arbeitsbühnen, Krankenhäuser, Weiteres,

AUSFÜHRUNGEN

getriebe

- Max Radmoment in Beschleunigung 200 Nm
- Max Radmoment kontinuierlich 60 Nm
- Max Last auf dem Getriebe 800 kg
- Getriebeübersetzung 1/8.12

antriebsmotor

- Typ Induktions-Motor
- Nennmoment 8 Nm
- Nenngeschwindigkeit 3000 rpm
- Batteriespannung 24 V oder 48 V
- Geschwindigkeitssensor bis zu 2500 Impulsen

antriebsrad

- Material Polyurethan
- Ø 200 x 70 mm: 800 kg Max Traglast
- Ø 160 x 50 mm: 590 kg Max Traglast

bremse

- Bremsmoment 23 Nm
- Spannung 24V oder 48 V

sicherheitsencoder

- Bis zu SIL3

Vorteile

- Breiter Leistungsbereich
- Hohe Traglast
- Vielseitiges und kompaktes System
- Einfache Befestigung an das Chassis
- Hohe Effizienz, geringer Energieverbrauch
- Reduziertes Backlash, geschliffene Low-Noise Zahnräder
- Ölgeschmiertes Getriebe
- Große Motoren-Auswahl
- Verschiedene Getriebeübersetzungen
- Verschiedene Bremsgrößen, auch mit Handlüftung verfügbar
- 100% getestetes und zertifiziertes Antriebssystem
- ISO9001, ISO14001 und ISO18001 zertifiziert
- Made in Italy

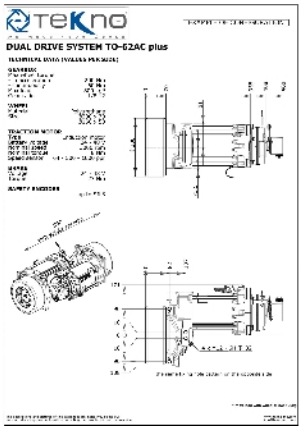
DUAL DRIVE SYSTEM TO-62AC plus