info@tekno-mp.com - http://www.tekno-mp.com

# TO Serie | TO 110 plus AC

Differential-Lenkantriebssystem.
Die höchste Traglast- und Leistungslösung der TO-Produktpalette.

## ANWENDUNGEN

### // AGVs UND AGCs

AGV flat,

### // Elektrofahrzeuge

Mobility, Flughäfen, Landwirtschaft und Gartenbau, Arbeitsbühnen, Krankenhäuser, Weiteres,

## AUSFÜHRUNGEN

### getriebe

- Max Radmoment in Beschleunigung 500 Nm
- Max Radmoment kontinuierlich 200 Nm
- Max Last auf dem Getriebe 1400 kg
- Getriebeübersetzung 1/25.5

### antriebsmotor

- Typ Induktions-Motor
- Nennmoment 8 Nm
- Nenngeschwindigkeit 3000 rpm
- Batteriespannung 24 V oder 48 V
- Geschwindigkeitssensor bis zu 2500 Impulsen

### antriebsrad

- Material Polyurethan oder Vulkollan
- Ø 234 x 75 mm

### bremse

- Bremsmoment 23 Nm
- Spannung 24V oder 48 V

### sicherheitsencoder

- Bis zu SIL3

## Vorteile

- Breiter Leistungsbereich
- Hohe Traglast
- Vielseitiges und kompaktes System
- Einfache Befestigung an das Chassis
- Hohe Effizienz, geringer Energieverbrauch
- Reduziertes Backlash, geschliffene Low-Noise Zahnräder
- Ölgeschmiertes Getriebe
- Große Motoren-Auswahl
- Verschiedene Getriebeübersetzungen
- Verschiedene Bremsgrößen, auch mit Handlüftung verfügbar
- 100% getestetes und zertifiziertes Antriebssystem
- ISO9001, ISO14001 und ISO18001 zertifiziert
- Made in Italy

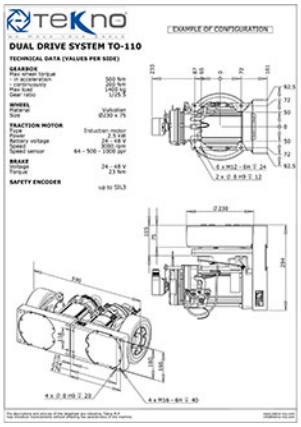

TEKNO

EXAMPLE OF CONFIGURATION

**DUAL DRIVE SYSTEM TO-110**

**TECHNICAL DATA (VALUES PER SIDE)**

**GEARBOX**
Max wheel torque
- in acceleration 500 Nm
Max frequency 1000 Hz
Max load (400 kg
Gear ratio 1/25.5

**WHEEL**
Material Vulcolan
Size Ø230 x 75

**TRACTION MOTOR**
Type Induction motor
Power 2.5 kW
Nominal voltage 24 - 48 V
Speed 3000 rpm
Speed sensor 64 - 500 - 1000 ppr

**BRAKE**
Voltage 24 - 48 V
Torque 23 Nm

**SAFETY ENCODER**
up to SIL3