info@tekno-mp.com - http://www.tekno-mp.com

Serie TV | TV 118

Gruppo trazione a sviluppo verticale

APPLICAZIONI

// Movimentazione materiali

Transpallets, Stoccatori, Commissionatori,

// AGV E AGC

AGV,

// Veicoli elettrici

Mobilità,

OPZIONI DISPONIBILI

riduttore tv 118

- Coppia massima alla ruota in accelerazione 500 Nm
- Coppia continuativa 200 Nm
- Carico massimo sul riduttore 1400 kg
- Rapporto di riduzione fino a 1/28.4

dimensioni ruota

- Ø 230 X 75

motore trazione

- Tipologia AC, DC
- Tensione da 24V
- Potenza fino a 2.5 kW

freno

- Elettromagnetico
- Tensione da 24V
- Coppia frenante statica fino a 23 Nm
- Possibilità fornitura leva di sblocco manuale

opzioni sterzo

- Manuale, con doppia possibilità di fissaggio
- Elettrico, con pignone e corona

motoriduttore sterzo

- Tipologia AC, DC, MP
- Tensione da 24V a 48V
- Potenza 0.5 kW
- Coppia in uscita 60 Nm

piastra

Benefit

- Medesimi ingombri della serie TV-110 con capacità superiori oltre il 20%
- Gruppo trazione ampiamente testato nel settore material handling
- Duplice possibilità di attacco timone
- La versione con motore fisso elimina il rischio di danneggiamento dei cablaggi
- Ingranaggi rettificati e ottimizzati per una bassa rumorosità
- Giochi ridotti di ingranamento
- Riduttore interamente lubrificato a olio
- Possibilità di integrazione completa con motore trazione, motoriduttore sterzo, piastra ed elettronica
- Alto rendimento 95%
- Gruppi collaudati e certificati al 100%
- Ampia gamma di motori disponibili
- Ampia gamma di materiali per ruote
- Semplicità di manutenzione
- Sistema produttivo certificato ISO-9001, 14001
- Made in Italy

Predisposizione per :
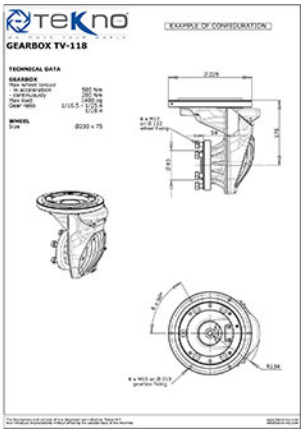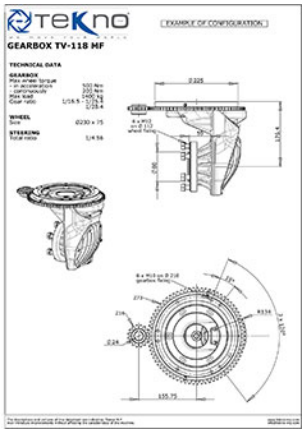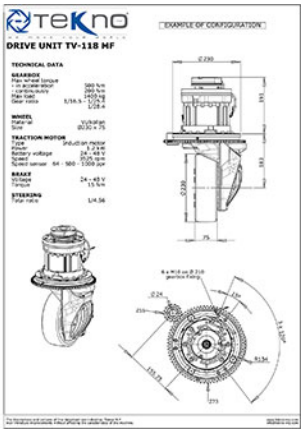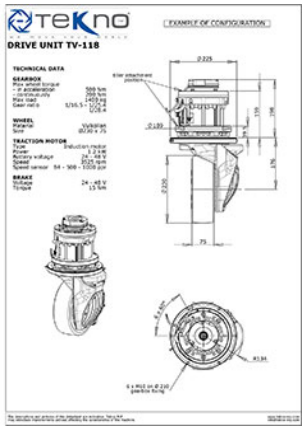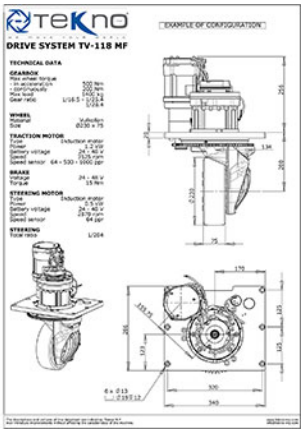
- Pignone per potenziometro
- Proxy di posizionamento
- Fermi meccanici