info@tekno-mp.com - http://www.tekno-mp.com

Serie TV | TV 188

Gruppo trazione a sviluppo verticale

APPLICAZIONI

// Movimentazione materiali

Commissionatori,

// AGV E AGC

AGV,

// Veicoli elettrici

Mobilità, Ospedaliero,

OPZIONI DISPONIBILI

riduttore tv 188

- Coppia massima alla ruota in accelerazione 750 Nm
- Coppia continuativa 250 Nm
- Carico massimo sul riduttore 1500 kg
- Rapporto di riduzione fino a 1/22

dimensioni ruota

- Ø 250 X 100

motore trazione

- Tipologia AC, DC
- Tensione 24V – 48V
- Potenza fino a 3 kW

freno

- Elettromagnetico
- Tensione da 24V – 48V
- Coppia frenante statica fino a 48 Nm
- Possibilità fornitura leva di sblocco manuale

opzioni sterzo

- Manuale, con doppia possibilità di fissaggio timone
- Elettrico, con pignone e corona

motoriduttore sterzo

- Tipologia AC, DC, MP
- Tensione da 24V a 48V
- Potenza 0.5 kW
- Coppia in uscita 60 Nm

piastra

Benefit

- Riduttore versatile e compatto per ruote fino a 250mm
- Duplice possibilità di attacco timone
- La versione con motore fisso elimina il rischio di danneggiamento dei cablaggi
- Ingranaggi rettificati e ottimizzati per una bassa rumorosità
- Giochi ridotti di ingranamento
- Riduttore interamente lubrificato a olio
- Possibilità di integrazione completa con motore trazione, motoriduttore sterzo, piastra ed elettronica
- Alto rendimento 95%
- Gruppi collaudati e certificati al 100%
- Ampia gamma di motori disponibili
- Ampia gamma di materiali per ruote
- Semplicità di manutenzione
- Sistema produttivo certificato ISO-9001, 14001
- Made in Italy

Predisposizione per :
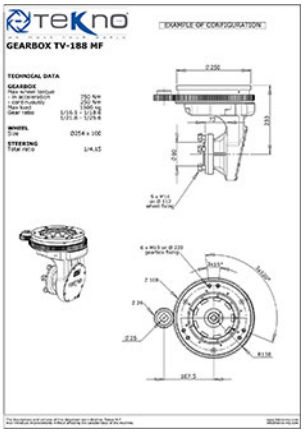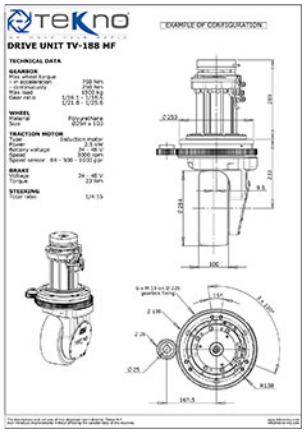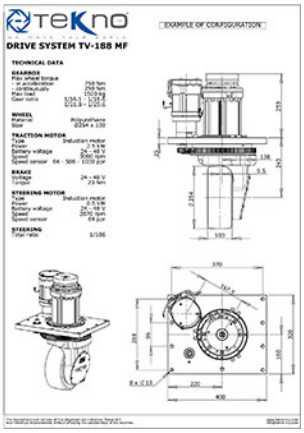
- Pignone per potenziometro
- Proxy di posizionamento
- Fermi meccanici