info@tekno-mp.com - http://www.tekno-mp.com

Serie TD | TD 9069

Trasmissione con differenziale meccanico integrato

APPLICAZIONI

// Macchine per la pulizia

Lavasciuga uomo a terra, Spazzatrici uomo a terra,

// Veicoli elettrici

Mobilità, Ospedaliero,

OPZIONI DISPONIBILI

riduttore td 9069

- Coppia massima alla ruota in accelerazione 50 Nm
- Coppia continuativa 18 Nm
- Carico massimo sul riduttore 150 kg
- Rapporto di riduzione 1/11.4

dimensioni ruote

- Da Ø 160
- Materiali: Poliuretano, Gomma

motore trazione

- Tipologia DC MP
- Tensione 24V a 36V
- Potenza fino a 0.2 kW

freno

- Elettromagnetico
- Tensione da 24V a 36V
- Coppia frenante statica fino a 5 Nm
- Possibilità fornitura leva di sblocco manuale

carreggiata

A partire da 380 mm

Benefit

- Riduttore sviluppato in collaborazione con Nilfisk - Advanced
- Gruppo con differenziale meccanico integrato
- Carreggiata variabile a partire da 380mm
- Fissaggio differenziale direttamente sul piano macchina
- Possibilità di inserimento freno elettromagnetico con sblocco manuale
- Ingranaggi rettificati e ottimizzati per una bassa rumorosità
- Giochi ridotti di ingranamento
- Riduttore interamente lubrificato a olio
- Riduttore esente da manutenzione
- Alto rendimento 95%
- Gruppi collaudati e certificati al 100%
- Ampia gamma di materiali per ruote
- Possibilità di integrazione con elettronica
- Sistema produttivo certificato ISO-9001, 14001
- Made in Italy

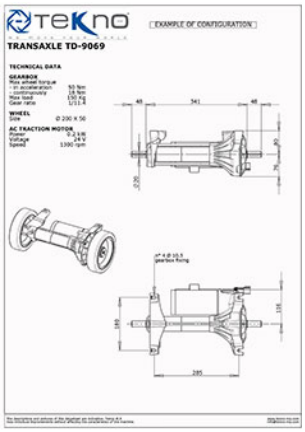
EXAMPLE OF CONFIGURATION
TRANSAXLE TD-9069
TECHNICAL DATA
GEARBOX
Nominal output torque
+ in acceleration 93 Nm
- continuously 18 Nm
Vertical load 150 kg
Gear ratio 1/11.4
WHEEL
Size Ø 200 X 50
AC TRACTION MOTOR
Power 0.2 kW
Voltage 24 V
Speed 1300 rpm
45
341
45
Ø20
20
70
n° 4 Ø 10.5
gearbox fixing
185
135
285