info@tekno-mp.com - http://www.tekno-mp.com

Serie TO | TO 50 BLDC

Gruppi trazione per sterzata con differenziale elettrico.
Gruppo trazione compatto con ruota Ø100mm.

APPLICAZIONI

// Macchine per la pulizia

Lavasciuga uomo a bordo, Spazzatrici uomo a bordo,

// AGV E AGC

AGC,

// Veicoli elettrici

Mobilità, Aeroportuale, Agricoltura e Orticoltura, Piattaforme aeree, Ospedaliero, Altro,

OPZIONI DISPONIBILI

riduttore

- Coppia massima alla ruota in accelerazione 60 Nm
- Coppia continuativa alla ruota 20 Nm
- Carico massimo sul riduttore 250 kg
- Rapporto di riduzione 1/9.9

motore

- Tipologia Brushless DC
- Coppia nominale 2.1 Nm
- Velocità nominale 3000 rpm
- Voltaggio 48 V
- Sensore di velocità fino a 2500 ppr

ruota

- Materiali Poliuretano
- Ø 100 L 50

freno

- Coppia 4.5 Nm
- Voltaggio 48 V

encoder di sicurezza

- Fino a SIL3

Benefit

- Ampia gamma di prestazioni
- Elevata capacità di carico
- Ingombri ridotti
- Semplicità di fissaggio al telaio
- Alta efficienza, basso consumo energetico
- Ingranaggi rettificati e ottimizzati per una bassa rumorosità
- Giochi ridotti di ingranamento
- Riduttori interamente lubrificati ad olio
- Ampia gamma di motori
- Diversi rapporti di riduzione disponibili
- Freni disponibili anche con leva di sblocco
- Gruppi trazione testati e certificati al 100%
- Certificazione ISO9001, ISO14001, ISO18001
- Made in Italy

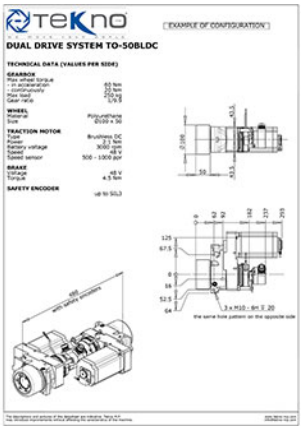

TEKNO
MOTION SYSTEMS

EXAMPLE OF CONFIGURATION

DUAL DRIVE SYSTEM TO-50BLDC

TECHNICAL DATA (VALUES PER SIDE)

GEARBOX	
- nominal torque	60 Nm
- in acceleration	75 Nm
- continuously	50 Nm
Max load	750 kg
Gear ratio	1/9.5
WHEEL	
Material	Polyurethane
Size	Ø200 x 50
TRACTION MOTOR	
Type	Brushless DC
Power	2.1 Nm
Battery voltage	3000 rpm
Speed	48 V
Speed sensor	500 - 1000 ppr
BRAKE	
Voltage	48 V
Torque	4.5 Nm
SAFETY ENCODER	
	up to SIL3